3/2- oder 5/2-Wege Kolbenschieberventil

mechanisch betätigt; 0 bis 16 bar; DN 4 bis 6 mm; G 1/8

Typ 0450 Mech

TECHNISCHE DATEN

Werkstoffe		**Medien**	Luft geölt oder ungeölt
Gehäuse	Aluminium	**Medientemperatur**	-10 bis +70 °C
Stößel/Rollenhebel			
Innenteile	Aluminium, rostfreier Stahl	**Umgebungstemp.**	-10 bis +70 °C
Hebel	Aluminium		
Stößel	Stahl		
Rolle	Kunststoff		
Handhebel		**Einbaulage**	beliebig
Innenteile	Aluminium, rostfreier Stahl, Messing		
Hebel	rostfreier Stahl		
Dichtungen	Kunststoff und NBR		

Durchfluß: QNn-Wert Luft [l/min]
Messung bei +20 °C, 6 bar Druck am Ventileingang und 1 bar Druckdifferenz

Druckangaben [bar]
Überdruck zum Atmosphärendruck

Nennweite [mm]	QNn-Wert Luft [l/min] 3/2-Wege	5/2-Wege	Leitungsanschluß	Druckbereich [bar]
4	210	320	G 1/8	0 bis 12
6	750	750	G 1/8	0 bis 16

C **H**

WIRKUNGSWEISEN

C 3/2-Wege Ventil, direktwirkend, unbetätigt Ausgang 2 entlastet
H 5/2-Wege-Ventil, unbetätigt Druckanschluß 1 mit Ausgang 2 verbunden, Ausgang 4 entlüftet

BESCHREIBUNG

Die direktwirkenden mechanisch betätigten Ventile sind hochwertige Schieberventile. Ihre Bauart verbindet die Vorteile von elastomergedichteten Schiebern mit denen von Stahlschiebern. Die Dichtung hat einen Selbstreinigungseffekt und ist dadurch unempfindlich gegen Schmutzpartikel in der Druckluft.
Die Betätigung erfolgt wahlweise über Stößel, Rollen- oder Handhebel.

ABMESSUNGEN [mm]

3/2-Wege-Ventile

Stößel (mit Federrückstellung)

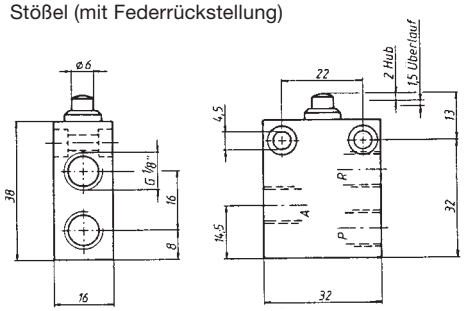

5/2-Wege-Ventile

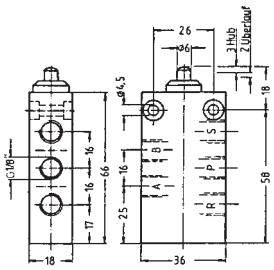

Rollenhebel (mit Federrückstellung)

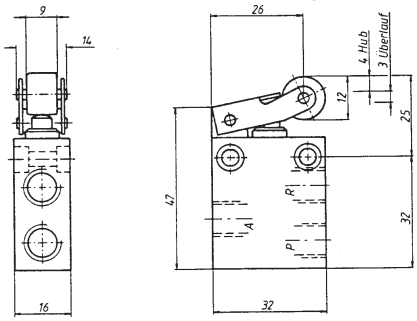

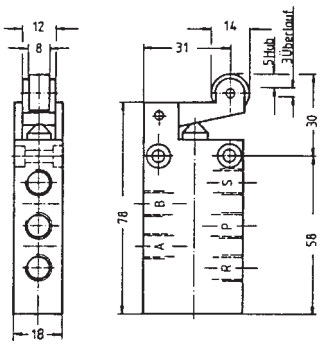

Handhebel (mit Federrückstellung oder bistabil)

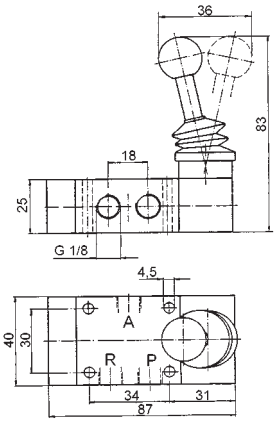

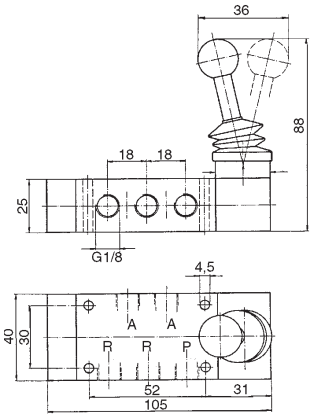

DTS 1000010839 DE Version: B Status: RL (released | freigegeben | validé) printed: 09.05.2016

bürkert
Fluid Control Systems

3/2- oder 5/2-Wege Kolbenschieberventil

mechanisch betätigt; 0 bis 16 bar; DN 4 bis 6 mm; G 1/8

BESTELL-TABELLE KOLBENSCHIEBERVENTILE (Weitere Ausführungen auf Anfrage)

Wirkungs-weise	Nenn-weite [mm]	QNn-Wert Luft [l/min]	Druck-bereich [bar]	Betätigung	Rück-stellung	Masse	**Bestell-Nr.**
C	4,0	210	0 - 12	Rollenhebel	Feder	0,06	**006 991**
C	4,0	210	0 - 12	Stößel	Feder	0,05	**006 985**
C	6,0	720	0 - 16	Handhebel	Feder	0,26	**006 987**
C	6,0	720	0 - 16	Handhebel	bistabil	0,27	**006 989**
H	4,0	320	0 - 12	Rollenhebel	Feder	0,12	**006 992**
H	4,0	320	0 - 12	Stößel	Feder	0,11	**006 986**
H	6,0	720	0 - 16	Handhebel	Feder	0,31	**006 988**
H	6,0	720	0 - 16	Handhebel	bistabil	0,31	**006 990**

DTS 1000010839 DE Version: B Status: RL (released | freigegeben | validé) printed: 09.05.2016